南部流域下水道台帳図
（鴨川第一準幹線）

埼玉県

台帳図番号	2013

K1-29入 特殊人孔構造図　縮尺　1：30

A-A平面図

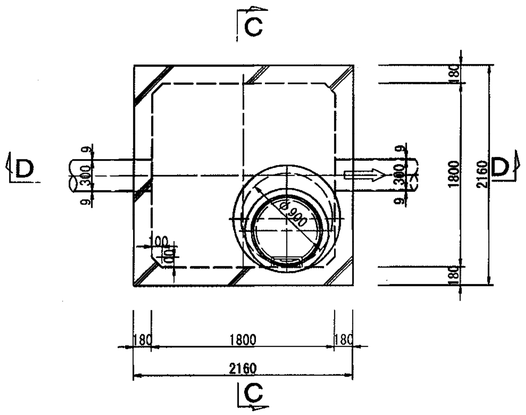

B-B平面図

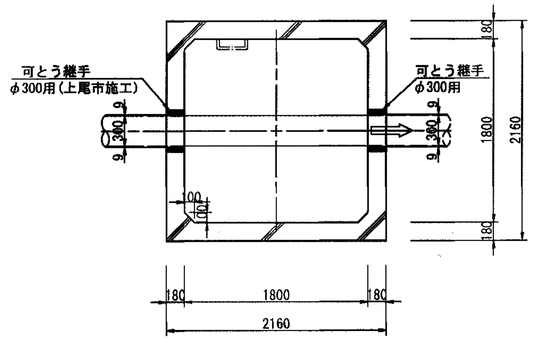

D-D断面図

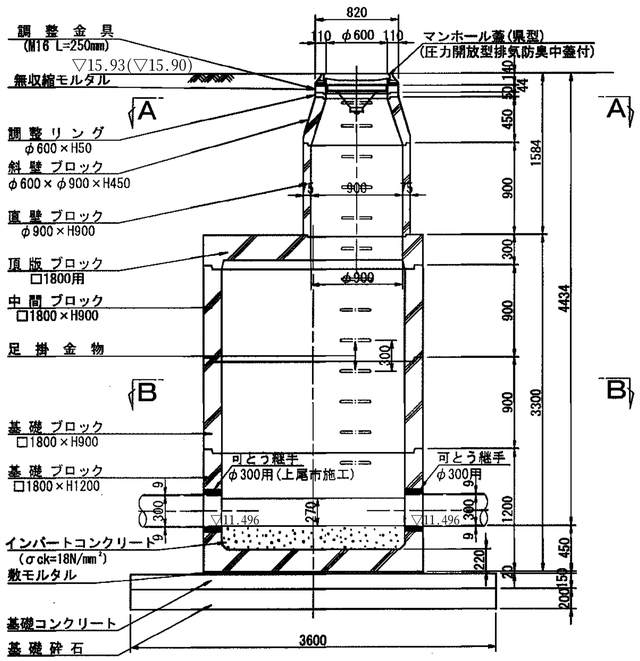

C-C断面図

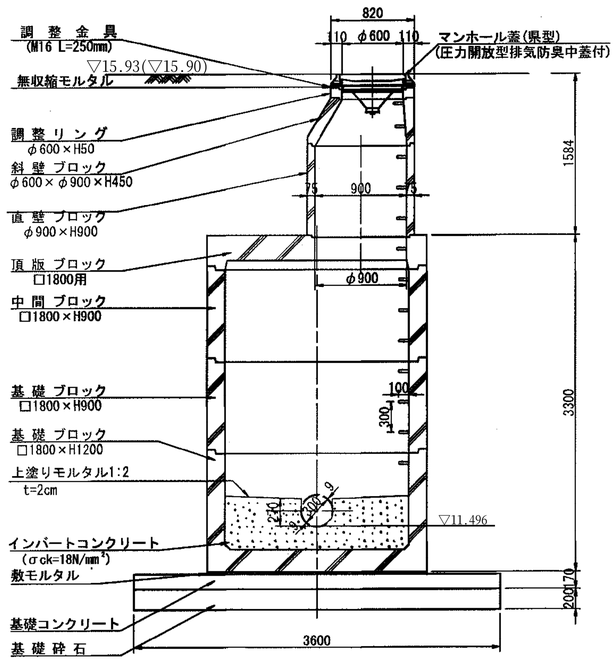

※地盤高（　　）内数値は、ＧＮＳＳ測量による平成27年度測量成果値である

平成二十八年二月調整