南部流域下水道台帳図

（芝川幹線）

埼玉県

台帳図番号	6040

S17　人孔構造図　縮尺　1:50

1-1断面図

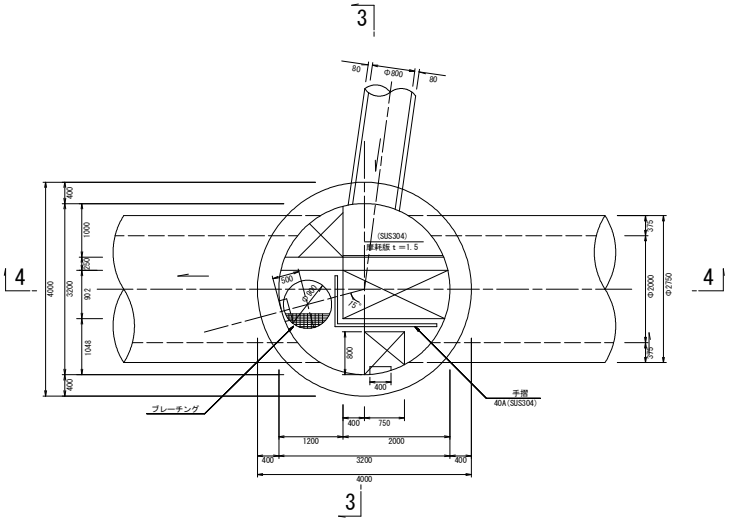

2-2断面図

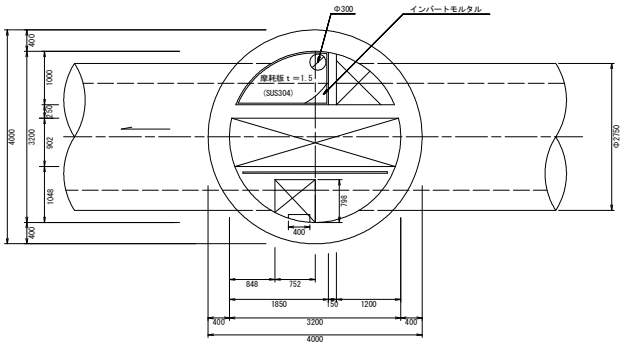

3-3断面図

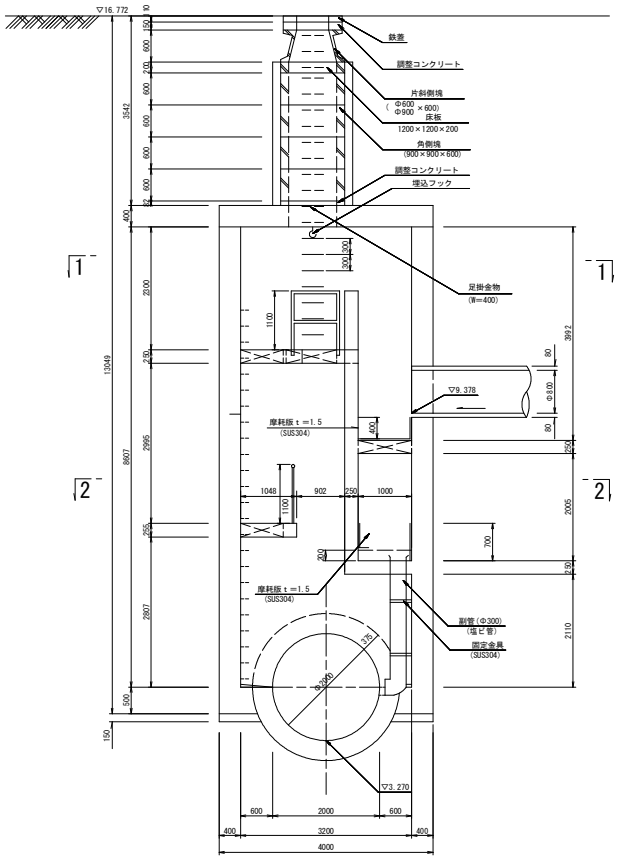

4-4断面図

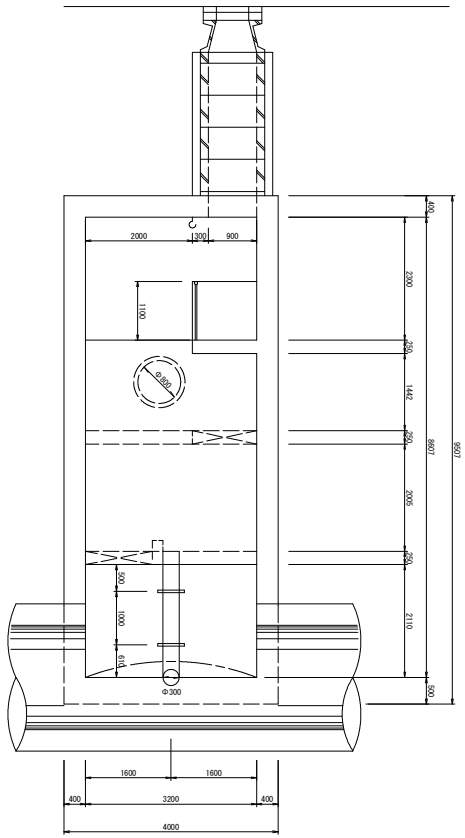

※管底高は平成元年3月調製の台帳図より。　※地盤高数値は、直接水準による令和2年度測量成果である。

令和三年三月修正　平成元年三月調製