南部流域下水道台帳図
（芝川幹線）

埼玉県

台帳図番号	6021

S- 9 人孔構造図　縮尺 1：40

A ～ A’ 断面図

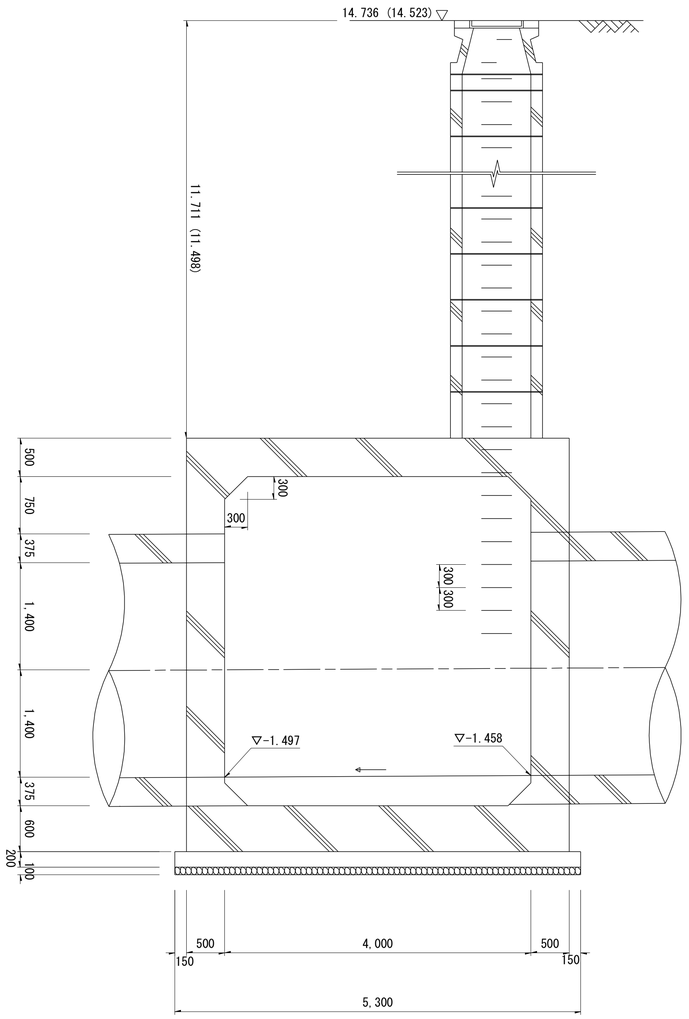

平　面　図

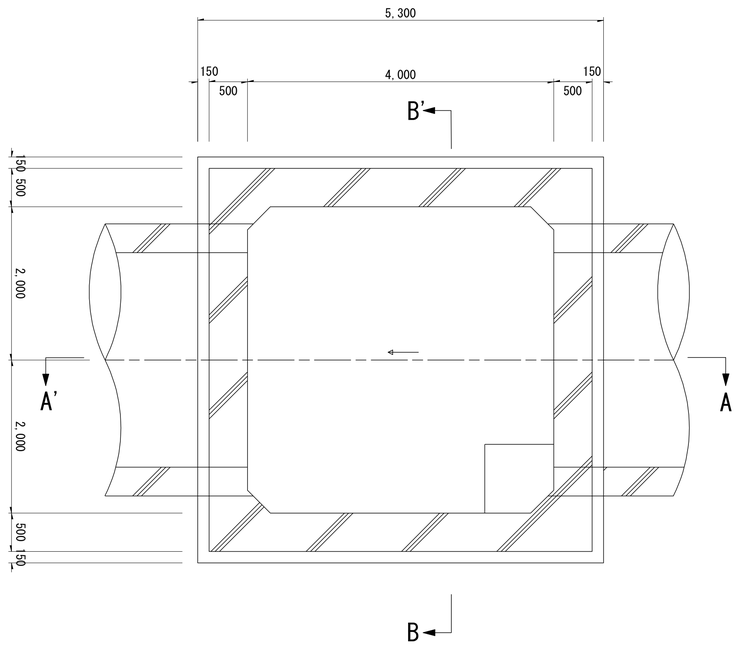

B ～ B’ 断面図

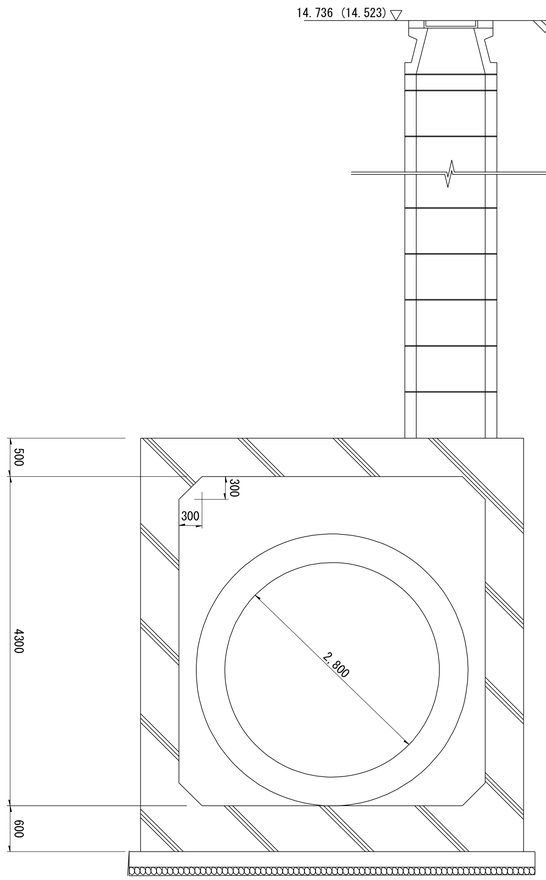

※管底高は竣工図より。※（　）地盤高数値は、直接水準による令和二年度測量成果である。

令和三年三月修正