荒川左岸南部流域下水道台帳図

図面番号6003　　（荒川南幹線）

埼玉県

6002	6003	6004

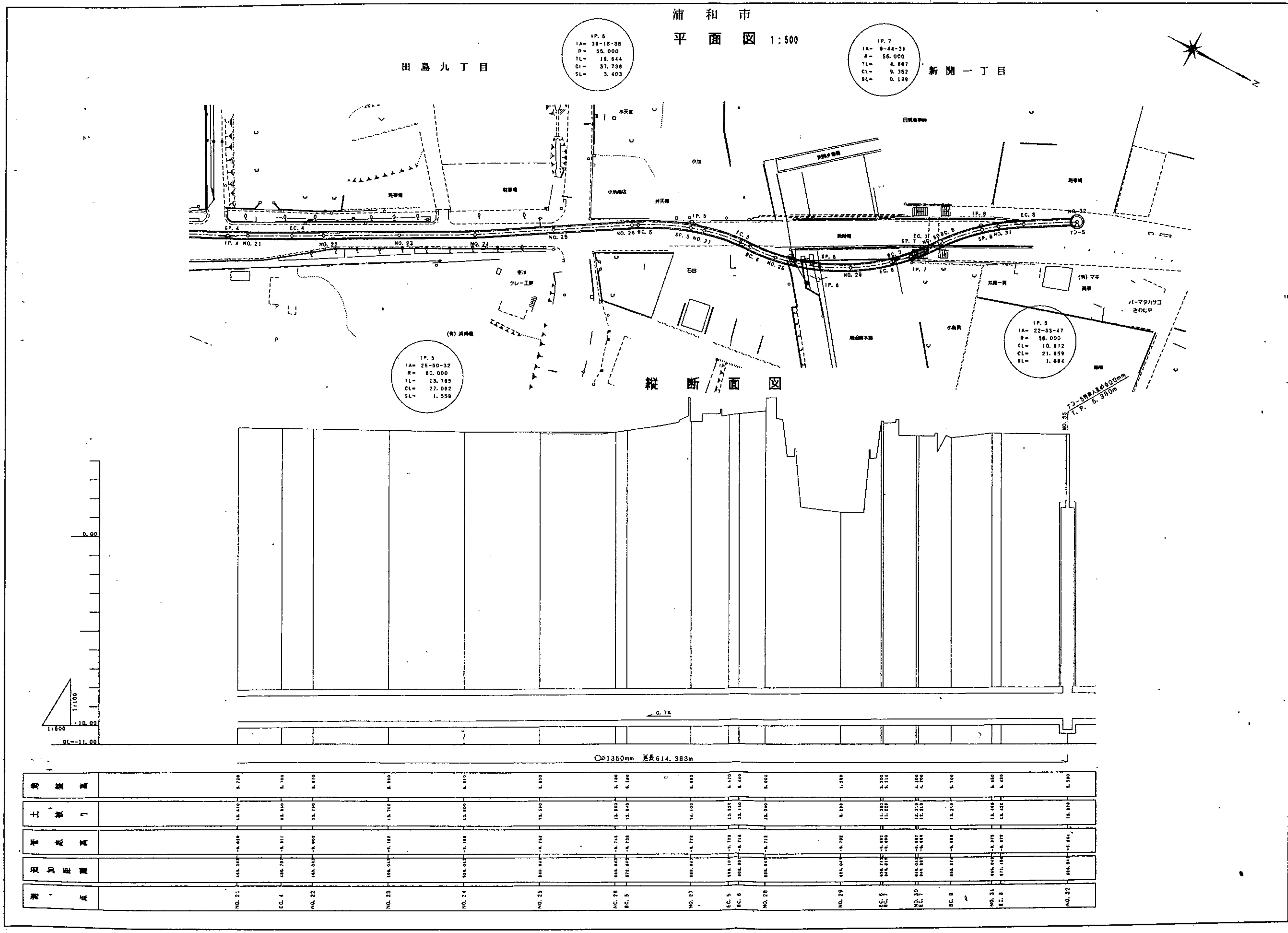

管渠断面図

S=1:50

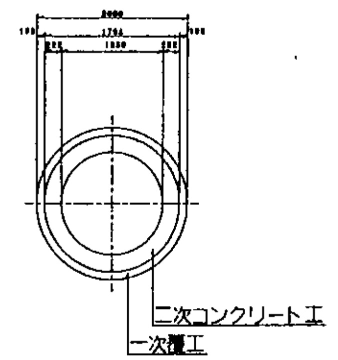

	行政区界
	処理分区界
	幹線・準幹線
	中間マンホール
	接続マンホール
	流入マンホール
	下水の流れ方向

平成十三年三月調製